U 9869

Sliding patio door lock

Puerta de deslizante de patio

Porte coulissante de patio

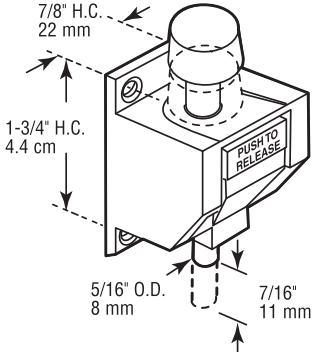

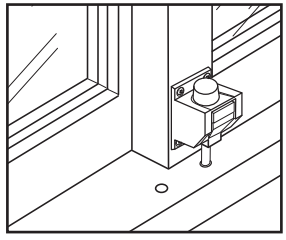





TOOLS NEEDED
HERRAMIENTAS REQUERIDAS
OUTILS REQUIS



Phillips Screwdriver
Destornillador Phillips
Tournevis Phillips

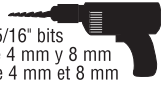

Drill with 9/64" and 5/16" bits
Taladro de brocas de 4 mm y 8 mm
Perceuse et forets de 4 mm et 8 mm

INSTALLATION HINTS: Sliding door or window should first be placed in closed position. Place lock in desired location with locking bolt (in the unlocked position) facing the movable door panel. Leave a minimum clearance, between bolt tip and door, of 1/16". Mark screw holes and center of bolt hole in door rail. An additional bolt hole, for locking in a ventilating position, may be accomplished by opening door approximately 4" and mark for a second bolt hole. Use a 9/64" drill bit for the lock mounting screws, and a 5/16" drill bit for the bolt holes. (Warning: DO NOT DRILL INTO GLASS). Install lock.

CONSEJOS PARA LA INSTALACION: Detenga la cerradura en su lugar con la puerta deslizante o la ventana cerrada para que el perno se proyecte al jalón. La cerradura del lugar en la situación deseada con la saeta cerrando con llave (en la posición abierta) enfrentando el tablero de la puerta movible. Deje un despacho de aduanas mínimo, entre la punta de la saeta y puerta, de 1/16” (2 mm)Marque los hoyos de los tornillos y el centro del hoyo del perno en el riel inferior de la puerta. Abra la puerta 127 mm y marque el segundo hoyo del perno. Use un taladro de 4 mm para los tornillos de montadura fija y haga dos hoyos de 8 mm en el riel inferior para el perno fijo. (Precaucion: NO TALADRE EL VIDRIO). Instale la cerradura.

CONSEILS D’INSTALLATION: Tout d'abord, la porte coulissante doit être mise en position fermée. Placez le verrou à l'endroit désiré, le boulon de verrouillage (en position déverrouillée) faisant face au panneau libre de porte. Laissez un minimum de jeu entre la pointe du boulon et la porte - 2 mm au moins. Marquez, dans le rail de glissement, des orifices pour le vis et un autre pour le boulon. Il est possible de prévoir un autre orifice pour un boulon devant servir à verrouiller la porte en position de ventilation en entrouvrant la porte d'environ 102 mm et en marquant égal ment l'endroit. Employez une mèche de 4 mm pour perser les orfices réservés au vis de montage et une autre de 8 mm pour les orifices de boulon. (MISE EN GARDE: Veillez à ne pas percer la vitre). Installez le verrou.

NOTE: Installation drawings are typical for this style of replacement part. They may not show a part identical to the one you are installing.

NOTA: Los dibujos para la instalación son genéricos para repuestos de este tipo; por lo que podrían no mostrar una pieza idéntica a la que usted esté instalando.

REMARQUE : Les dessins d'installation sont typiques pour ce style de pièce de rechange. Ils pourraient ne pas illustrer une pièce identique à celle que vous installez.

© 2020 Prime-Line Products

PRIME-LINE®
26950 San Bernardino Ave., Redlands, CA 92374